MANUAL DE MONTAJE

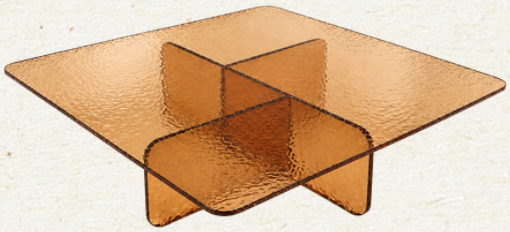

MESA DE CENTRO ARIA

INFORMACIÓN IMPORTANTE ANTES DE COMENZAR EL MONTAJE:

El montaje debe ser realizado por al menos 2 personas.

No coloque la superficie de cristal sobre superficies duras sin protección, como por ejemplo suelos de cerámica, hierro, etc., ya que podría agrietarse.

KIT DE MONTAJE

- Código QR del manual de montaje;
- Manual de manejo y limpieza.
- cuña de PVC

PASO A PASO

1. Coloque la base en la ubicación deseada y coloque las cuñas de PVC en los lugares indicados en rojo en la imagen contigua.

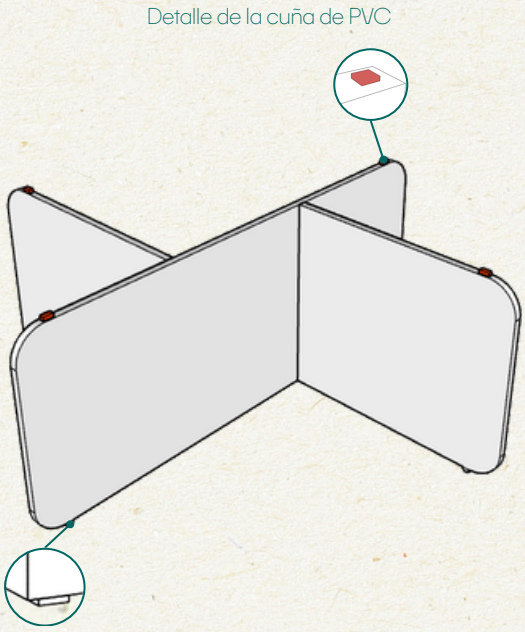

2. Coloca la superficie de la mesa encima, centrándola sobre la base.

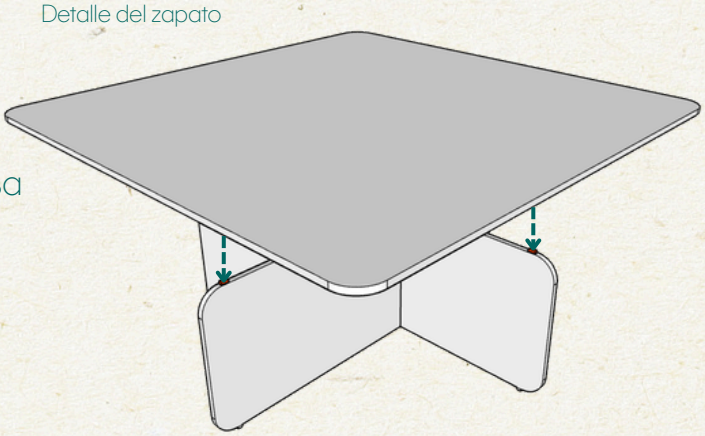

VIDROTEC